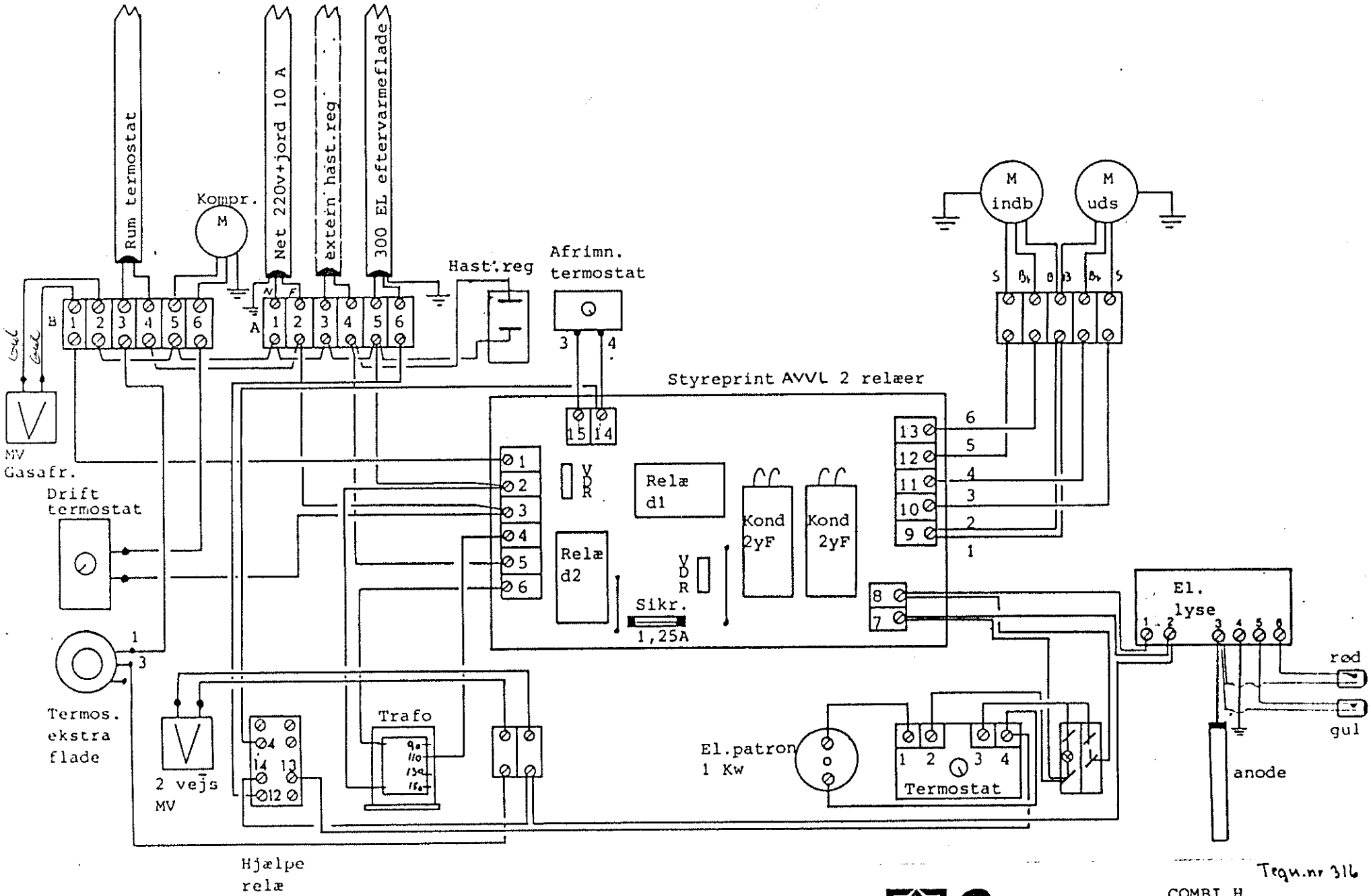

Tegn.nr 316

COMBI H

Genvex
Genvex Klimateknik ApS

rev.20/10-86 fmp

ROHOLMSVEJ 10 · DK-2620 ALBERTSLUND · TELEFON 02 62 26 00