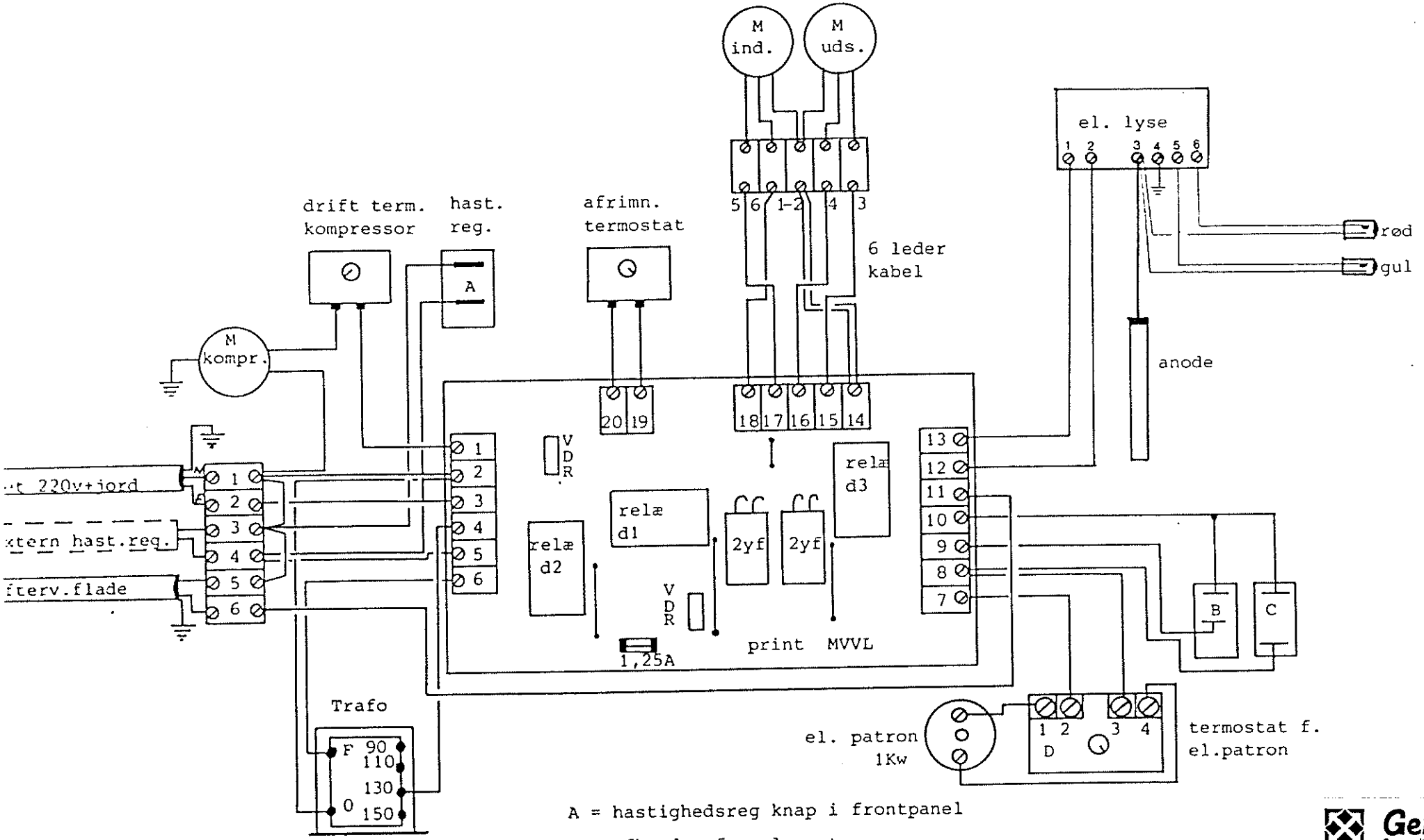

A = hastighedsreg knap i frontpanel

B = afbryder for el. patron

C = lampe for el. patron tændt

D = termostat for el.patron

Genvex
Genvex Klimateknik A/S
Roholmsvej 10 · DK-2620 Albertslund

12/12-33

Tegn. nr. 314 A

Genvex
Genvex Klimateknik A/S

COMBI S 6/11-86

fmp

ROHOLMSVEJ 10 · DK-2620 ALBERTSLUND · TELEFON 02 62 26 00