Genvex
Genvex Klimateknik A/S
ROHOLMSVEJ 10 · DK-2620 ALBERTSLUND · TELEFON 02 62 26 00

VANVEX CU 6/11-86
fmp Tegn. nr. 315A

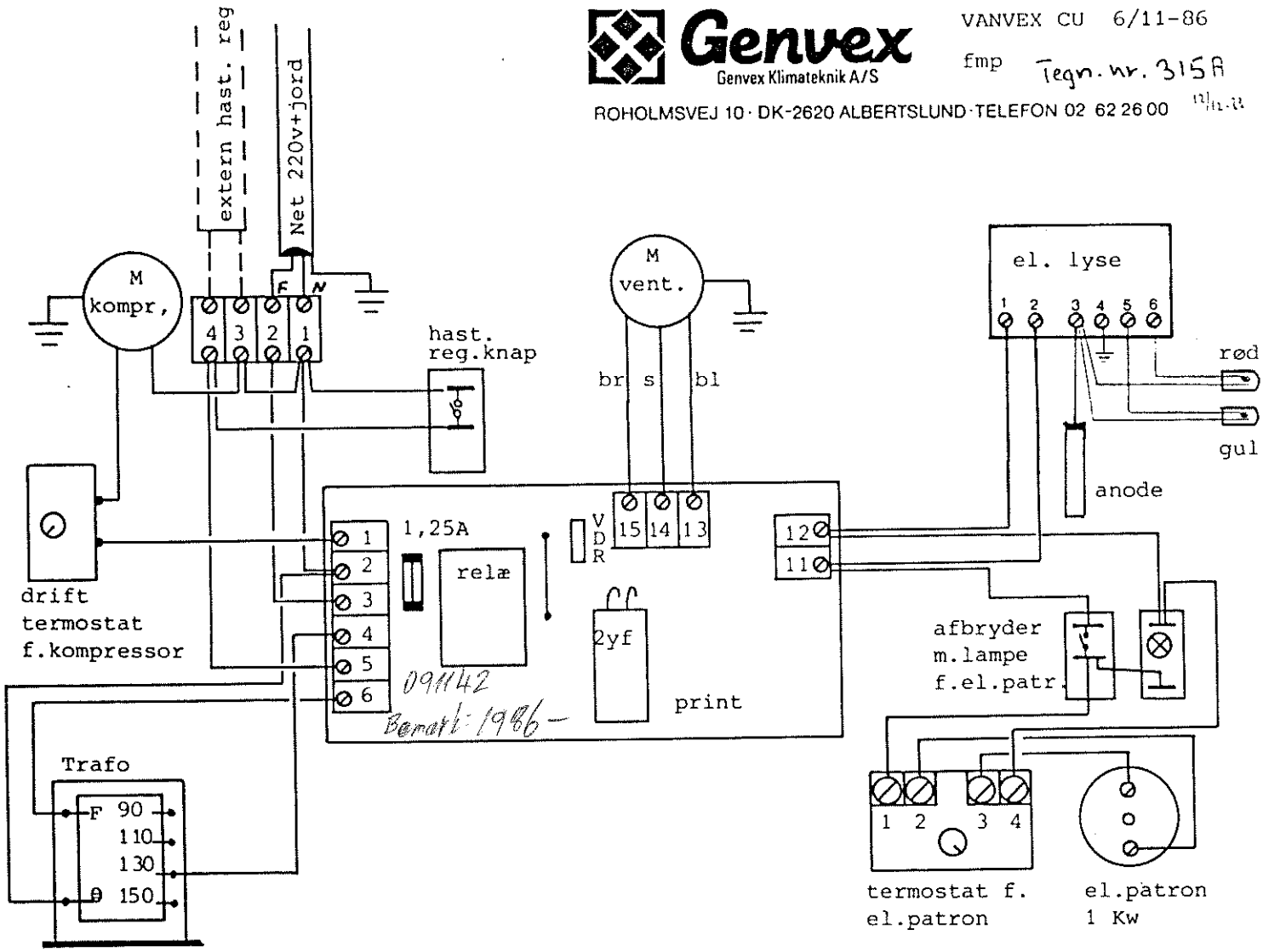

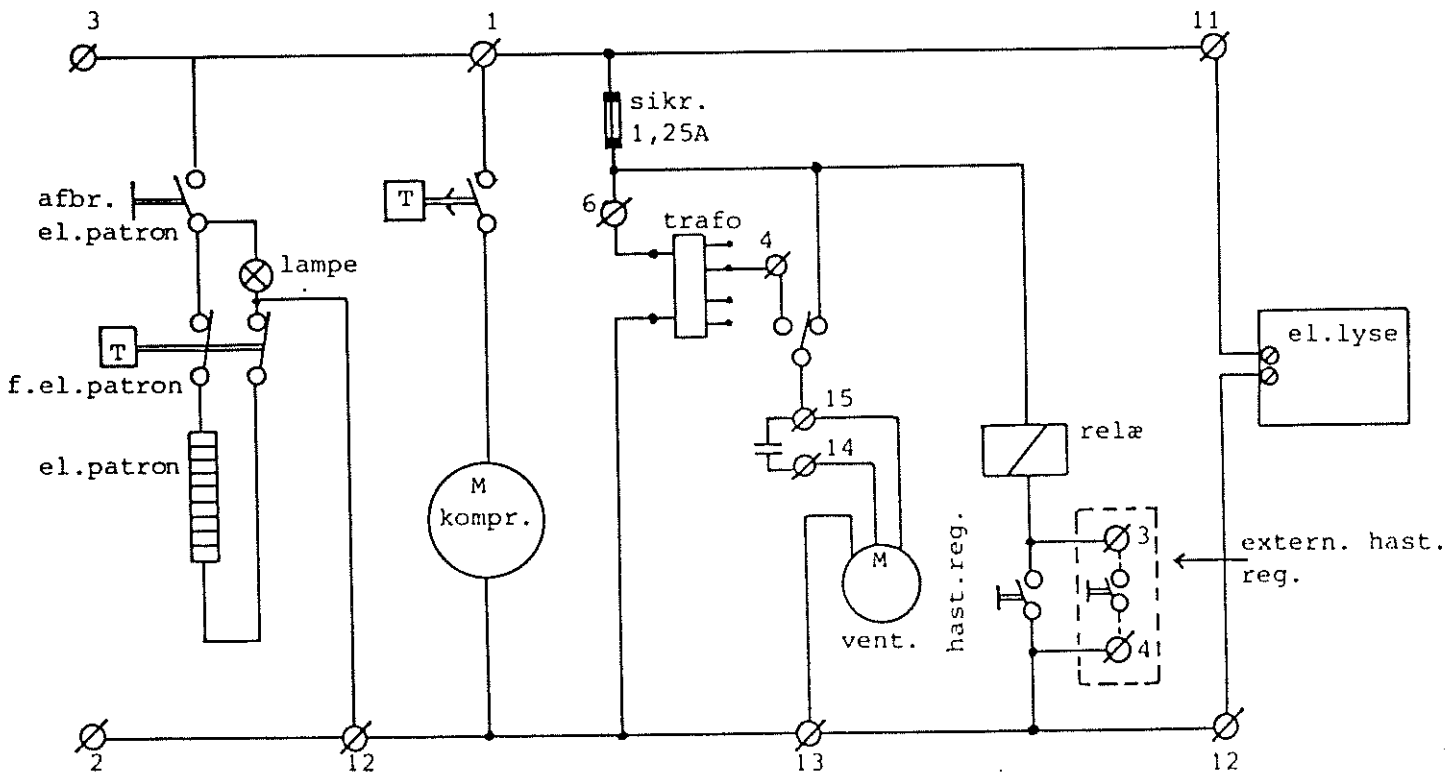

N Y

Genvex
Genvex Klimateknik A/S
ROHOLMSVEJ 10 · DK-2620 ALBERTSLUND TELEFON 02 62 26 00
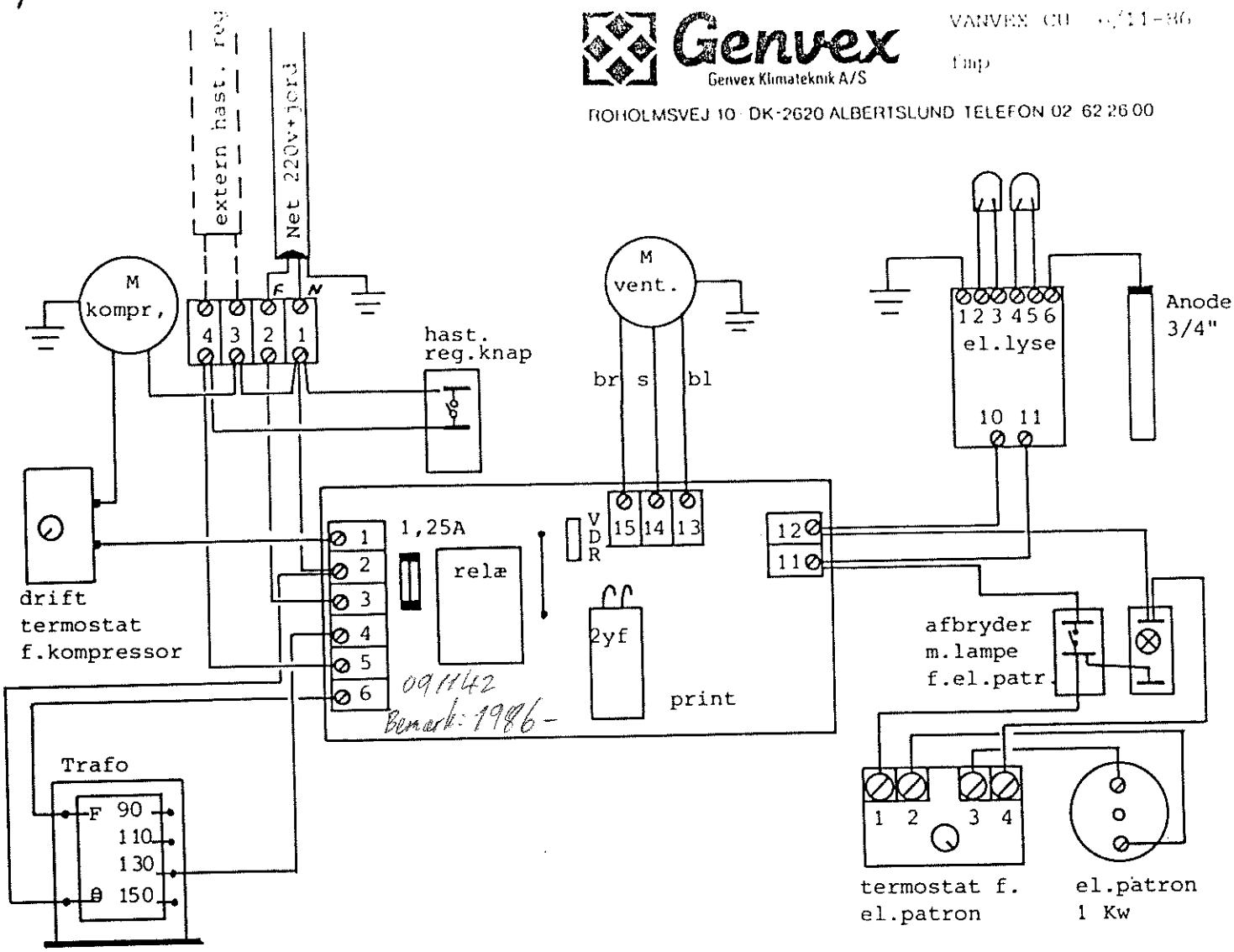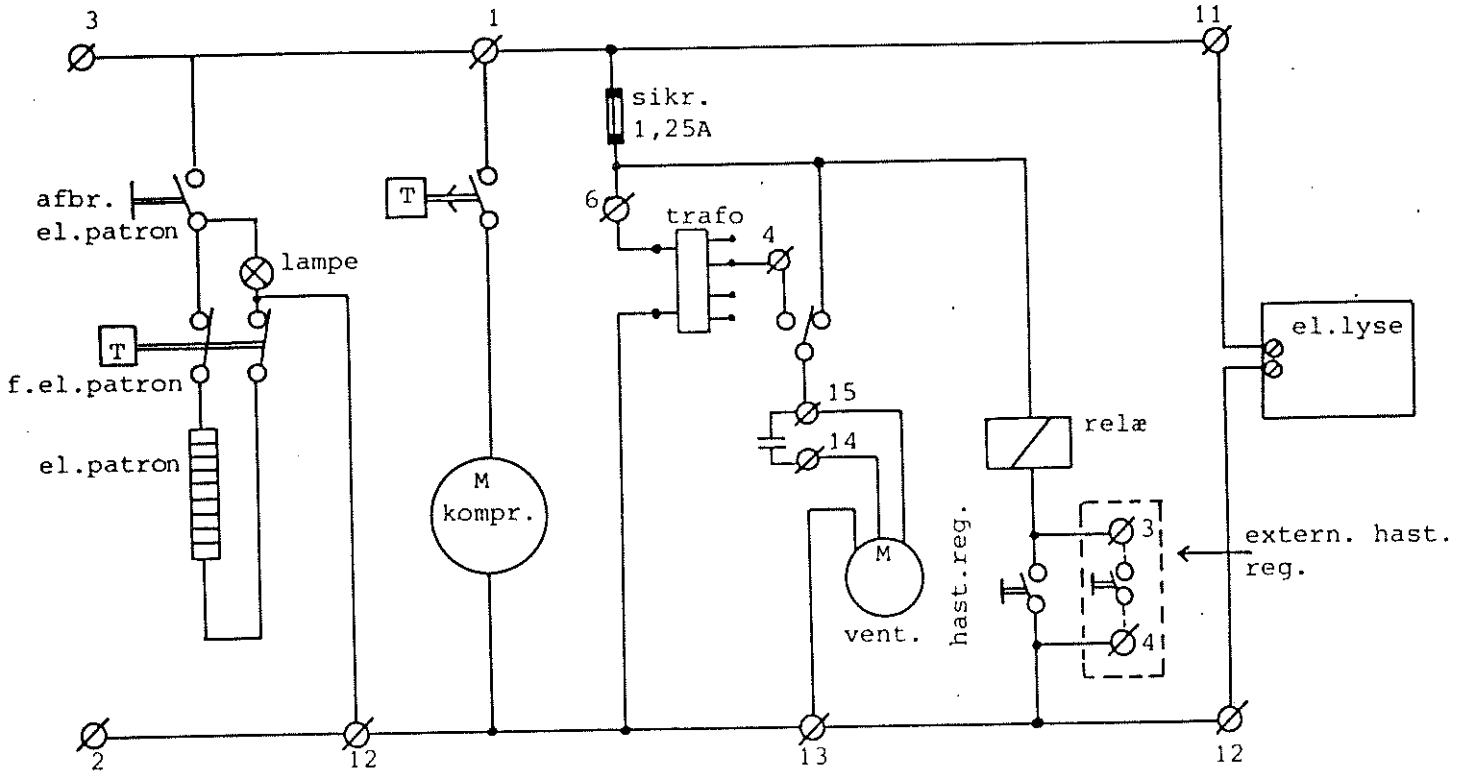
VANVEX CU 0/11-86
Imp