Genvex A/S Sverigesvej 6 DK-6100 Haderslev tlf: (+45) 73 53 27 00 fax: (+45) 73 53 27 07

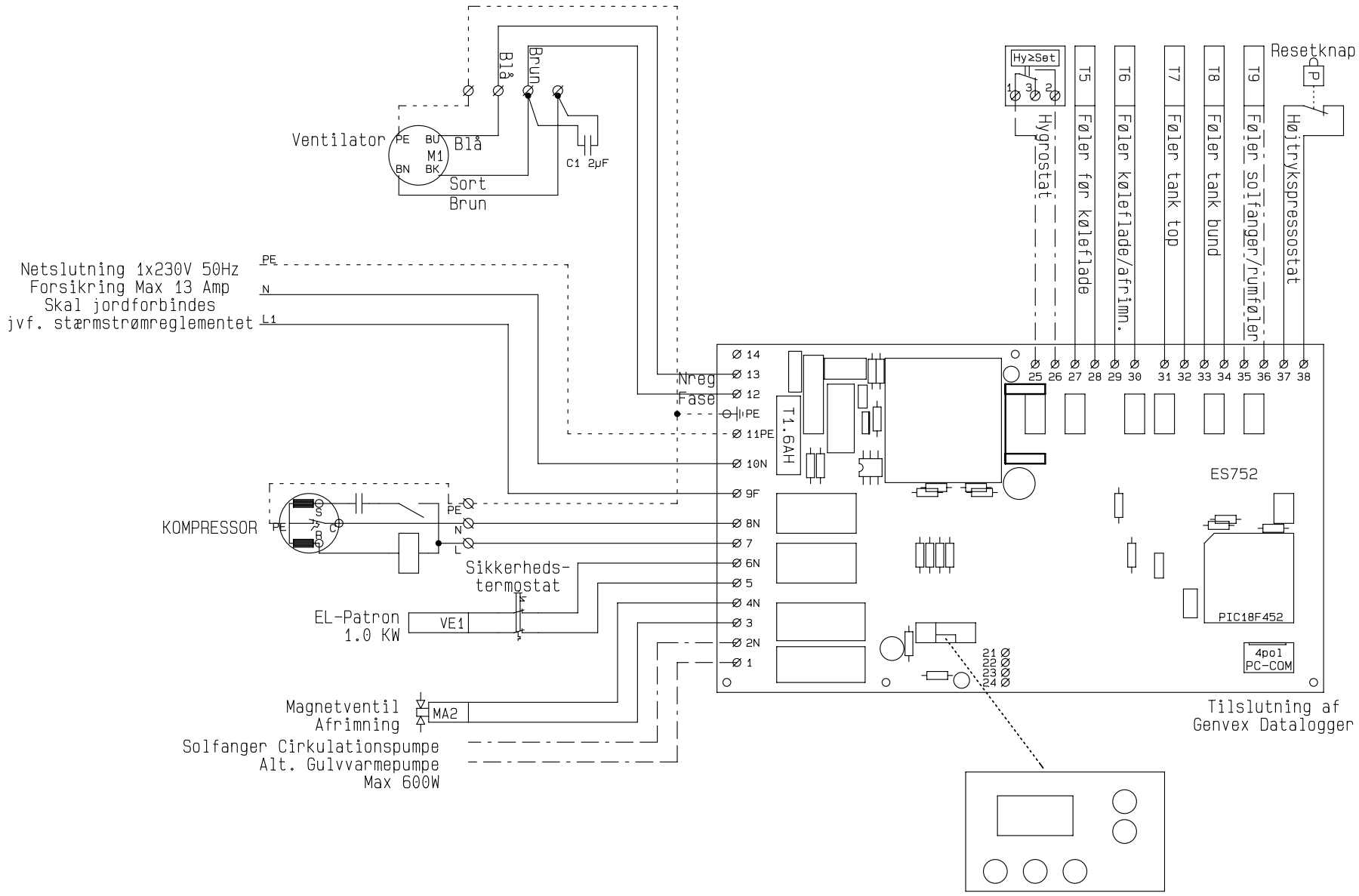

Genvex	Kunde:		Type:Vanvex Optima 180		Serie:
	Deres ref.:	Vores ref.:			
	Konstrukt.:KS	Ordre nr.:	Rev.:21-06-04	Dato:16-01-20	Side:1 af 1